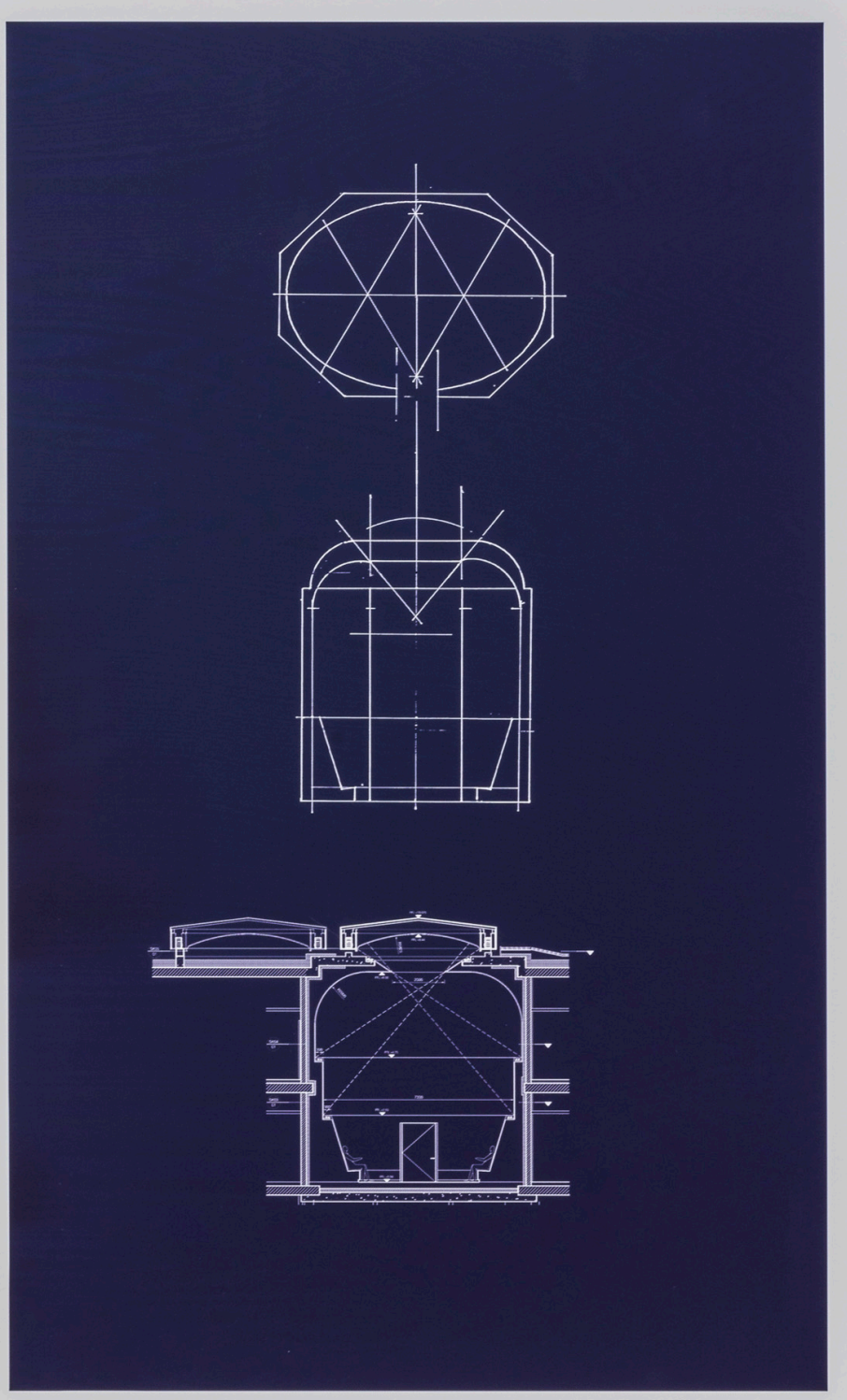

1/80

James Turrell

«Light is not so much something that reveals, as it is itself the revelation.» James Turrell

Der Künstler

James Turrell (*1943) gehört zu den international bedeutendsten Künstlern unserer Zeit. Seit über 40 Jahren beeindruckt er Menschen aller Kulturen und Gesellschaftsschichten mit seinen eindrücklichen Installationen aus natürlichem und künstlichem Licht.
In Zusammenarbeit mit dem Kinderspital Zürich hat Turrell einen «Skyspace» konzipiert, eine begehbare Installation, die für die Kinder, ihre Angehörigen und Besucher einen Ort der Ruhe und Inspiration, der Freude und des Glücks bieten wird.

Das Projekt «My Sky» | Die Vision des Kinderspitals

Das Universitäts-Kinderspital Zürich lud den renommierten Künstler James Turrell ein, einen «Skyspace» zu entwickeln, der auf die besonderen Bedürfnisse dieses Ortes eingeht. So ist dieser begehbare Raum etwa gross genug für ein Krankenbett. Ein «Skyspace» ist ein begehbares Kunstwerk mit einer zum Himmel geöffneten Kuppel, die verschiedene, vom Künstler konzipierte Beleuchtungssituationen ermöglicht – ein Raum einzigartiger Wahrnehmung und Inspiration.

Die Edition James Turrell «My Sky» für das Kinderspital Zürich

Um dieses ehrgeizige Projekt zu realisieren, ist das Universitäts-Kinderspital Zürich auf Unterstützung angewiesen. In Zusammenarbeit von James Turrell, Häusler Contemporary und dem Kinderspital Zürich entstand eine hochwertige Edition, die uns mittels der Skizzen des Skyspace Einblick in die Struktur des Kunstwerkes gewährt. Mit dem Erwerb der Edition «Skyspace Kinderspital Zürich» unterstützen Sie die Umsetzung des «My Sky»-Projekts. Von der auf insgesamt 80 Stück limitierten Edition sind die Nummern 1 – 50 verfügbar und in der Galerie Häusler Contemporary erhältlich. Der Erlös kommt zu 100 Prozent dem Projekt «My Sky» zugute.

«Licht, Raum und Farbe erzeugen aussergewöhnliche Sinneserfahrungen. ‹My Sky› kann beruhigen, aufmuntern, erfreuen, zuhören, entspannen, erleichtern, Hoffnung spenden, Zuversicht erzeugen, überbrücken, belustigen, versöhnen, trösten … Für unsere Patienten, ihre Familien und für unsere Mitarbeitenden ein einzigartiger Gewinn.» Michael Grotzer, Klinikdirektor Medizin und Ärztlicher Direktor

UNIVERSITÄTS-
KINDERSPITAL
ZÜRICH

Das Spital der Eleonorenstiftung

Kinderspital Zürich - Eleonorenstiftung
Steinwiesstrasse 75
CH-8032 Zürich

www.kispi.uzh.ch
Telefon +41 44 266 71 11